Connect 2I

Connect 2I

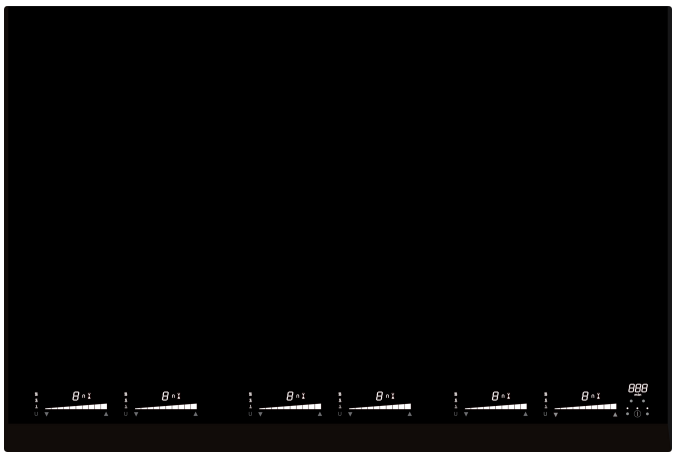

Intelligent induction med automatisk zonaktivering, 78cm bred, Serigrafilös design, Fasettslipte kanter, Vit display, Kopna med spishällen och fläktkåpan

Witt har gjort det möjligt för dig att styra din fläktkåpa via utvalda Witt-spishällar*.

Denna funktion gör att du kan justera fläktkåpans sugstyrka på motsvarande sätt som spishällens värmesteg. Om du väljer den här lösningen för din takfläktkåpa slipper du fundera på var fjärrkontrollen finns. Om du väljer alternativet till en väggfläktkåpa slipper du flottiga fingeravtryck på fläktkåpans svarta glas.

Oavsett stilen Du har valt till ditt kök, kommer de nya intelligenta hällarna från Witt A/S att passa harmoniskt in i ditt hem. Hällarna är serigrafilösa när de är avstängda. Det betyder att de är helt svarta. Det finns inga markeringar runt zonerna eller betjäningspanelen. Därför påkallar hällarna inte onödig uppmärksamhet men tillför istället rummet en stilren elegans.

Vit display

Witt A /S är nöjda att kunna presentera de eleganta induktionshällarna med vitt ljus i displayen. Det vita ljuset ger en speciell känsla av exklusivitet och stilrenhet. Det påkallar inte onödig uppmärksamhet men ger istället hällen ett unikt kvalitetskännetecken.

- 78 cm bred
- Intelligent induction med automatisk zonaktivering
- Fasettslipade kanter, 33 mm på front, 5 mm på sidorna
- Serigrafilös design
- Touch-SLIDER med Lightguide
- Elektronisk display integrerad i hällen
- 6x induktionszoner: 220x180 mm ? 2100W, Booster: 2600W, Dubbelbooster: 3700W (5500W på bro)
- Brofunktionen mellan den främre och bakre zonen muliggör en kokyta på 22x36 cm
- 9 värmelägen
- Automatisk bro-funktion
- Grill-funktion
- Boosterfunktion på alla 6 zoner
- Dubbelbooster på alla 6 zoner
- Låsfunktion
- Säkerhetsstopp i 11 situationer
- 6 restvärmeindikatorer

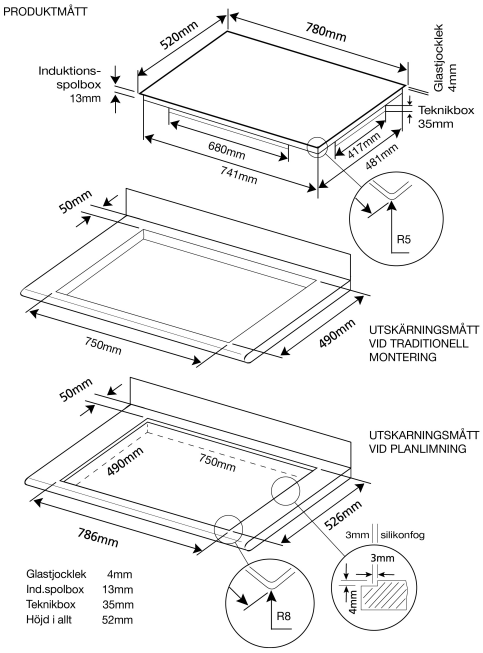

- Timerfunktion på alla 6 zoner
- Automatisk tillagningssensor: 42°C / 70°C
- Automatisk koksensor: 94°C
- ?Stop & Go?-funktion
- Max effekt 11,1 kW
- Rengöringsvänligt glas
- Svart glas

**Obs! Det går inte att koppla samman vanliga fläktkåpor och spishällar.*