Användarmanual för Roborock Robot Vacuum Cleaner S5 Max

Läs denna bruksanvisning noggrant innan du använder denna produkt och förvara den på ett säkert sätt för framtida referens.

- Säkerhetsinformation 1
- Tabell över fel 5
- Välkommen 6
- Produktintroduktion 7
- Installation 12
- Användningsinstruktioner 18
- Rutinunderhåll 21
- Miljöskyddsbeskrivning 26
- Grundläggande parametrar 27
- Felsökning 28
- Vanliga frågor 30
- EU-försäkran om överensstämmelse 31
- WEEE-information 35
- Information om garanti 36

Säkerhetsinformation

Begränsningar

- Denna produkt är avsedd för rengöring av inomhusgolv. Använd den inte utomhus (t.ex. på en öppen terrass), på någon annan yta än marken (t.ex. en soffa) eller i någon kommersiell eller industriell miljö.
- Använd inte produkten på förhöjda ytor utan hinder, såsom golvet på ett loft, en öppen terrass eller ovanpå möbler.
- Använd inte produkten om omgivningstemperaturen är högre än 40 °C (104 °F), lägre än 4 °C (39 °F) eller om det finns vätskor eller klibbiga ämnen på golvet.
- Innan du använder produkten, flytta kablar från marken eller placera dem på sidan för att förhindra att de dras runt av städaren.
- För att förhindra att produkten blockeras och för att undvika skador på värdesaker, ta bort lättviktsartiklar (t.ex. plastpåsar) och ömtåliga föremål (som vaser) från golvet innan rengöring.
- Barn bör övervakas så att de inte leker med apparaten.
- Denna produkt är inte avsedd för användning av personer (inklusive barn) med nedsatt fysisk, sensorisk eller mental förmåga, eller brist på erfarenhet och kunskap, såvida de inte har fått tillsyn eller instruktioner om användning av produkten av en person som ansvarar för deras säkerhet (CB).
- Denna produkt kan användas av barn från 8 år och uppåt och personer

med nedsatt fysisk, sensorisk eller mental förmåga eller brist på erfarenhet och kunskap om de har fått övervakning eller instruktioner om användningen av produkten på ett säkert sätt och förstår farorna. Barn får inte leka med produkten. Rengöring och underhåll av användare får inte utföras av barn utan övervakning (EU).

- Förvara rengöringsverktyg för huvudborsten utom räckhåll för barn.
- Placera inga föremål (inklusive barn och husdjur) på produkten, vare sig den är i drift eller inte.
- Håll hår, lösa kläder, fingrar och alla kroppsdelar borta från öppningar och rörliga delar.
- Använd inte produkten på brinnande föremål (t.ex. cigarettstumpar).
- Använd inte produkten på mattor med grov struktur (produktens effektivitet kan också minskas på mörka mattor).
- Använd inte produkten för att rengöra hårda eller vassa föremål (som dekorationsavfall, glas och naglar).
- Bär inte produkten i laserskannerskyddet, huvudenhetens skydd eller kollisionsbufferten.
- Produkten måste vara avstängd och kontakten måste tas bort från uttaget före rengöring eller underhåll av produkten.

Säkerhetsinformation

- Använd inte en våt trasa eller vätskor för rengöring av produkten.
- Använd inte avfallsmodulen på mattor.
- Använd produkten enligt bruksanvisningen. Eventuella förluster eller skador orsakade av felaktig användning kommer vara användarens ansvar.
- Denna produkt innehåller batterier som endast kan bytas ut av kvalificerade personer.

Batteri och laddning -

VARNING

- Ladda inte icke uppladdningsbara batterier.
- För att ladda batteriet, använd bara den avtagbara försörjningsenheten roborock CDZ11RR eller CDZ12RR som medföljer denna produkt.
- Demontera, reparera eller modifiera inte batteriet eller laddningsdockan.
- Håll laddningsdockan borta från värme (t.ex. värmeventiler).
- Batteriet måste tas bort från apparaten innan den skrotas.
- Produkten måste kopplas bort från nätspänningen när batteriet tas bort.
- Batteriet måste kasseras på ett säkert sätt. Kassera inte avfallsbatterier. Lämna dem till en professionell återvinningsorganisation.
- Torka inte av eller rengör laddaren med en våt trasa eller våta händer.

Säkerhetsinformation

- Om nätsladden är skadad, sluta använda den omedelbart. Den måste ersättas av tillverkaren, dess serviceombud eller liknande kvalificerade personer för att undvika fara.
- Se till att produkten är avstängd före leveransen.
- Användning av originalförpackningen rekommenderas.
- Om du inte får använda den under en längre tid ska du ladda produkten helt och stänga av den innan du förvarar den på en sval, torr plats.
- Ladda den minst var tredje månad för att undvika att batterierna laddas ur.
- För att uppfylla krav på RF-exponering bör ett avstånd på 20 cm eller mer bibehållas mellan denna enhet och personer under drift av enheten.
- För att säkerställa överensstämmelse rekommenderas inte åtgärder på närmare avstånd.
- Antennen som används för denna sändare får inte placeras tillsammans med någon annan antenn eller sändare.

Tabell över fel

Tabell över fel	
Artikel	Fel
Huvudenhet	Funktioner fungerar inte.
	Sätts inte igång.
	Problem med huvudborste, sidoborste, fläkt eller huvudhjul.
Laddningsdocka	Huvudenheten laddas inte.
Nätsladd	Laddningsdockan har ingen ström.

Välkommen

Tack för att du valde en Roborock Robot Vacuum Cleaner.

Skäm bort dig med rena golv varje dag med S5 Max. Konstruerad för en sömlös automatiserad moppning. Den har en stor vattentank, precisionskontroll av vatten, virtuella moppfria zoner och mer. Kombinerat med precisionskartläggning med laser, avancerad navigering och intensivt vakuumsug gör det enklare än någonsin att få fläckfria golv. Allt du behöver göra är att ställa in den och leva livet som du brukar.

Roborock strävar efter att sätta avancerad teknik i arbete för dig, så att du kan slösa mindre tid på sysslor och göra mer av det du älskar.

Produktintroduktion

Robot

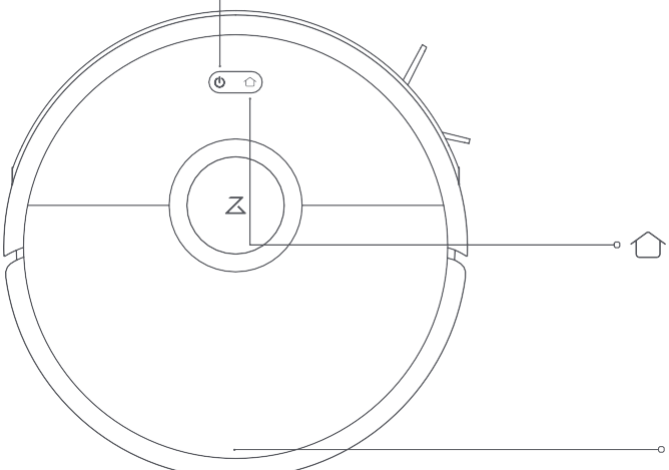

På/av

- Tryck för att börja rengöra
- Håll den intryckt för att slå på eller av

Strömindikator

- Vit: Batterinivå ≥ 20 %
- Röd: Batterinivå < 20 %
- Blinkande: Laddning eller uppstart
- Blinkande rött: Fel

Docka/platsrengöring

- Tryck för att återgå till dockan
- Håll intryckt för att få ytan ren

Notera:
Tryck på valfri knapp för att pausa rengöring, återgå till dockning eller utföra platsrengöring.

Täck spärren

Produktintroduktion

Lista över delar

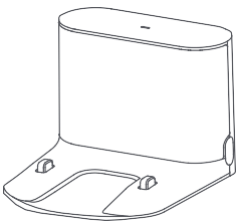

Laddningsdocka

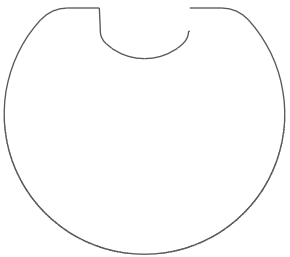

Fuktbeständig matta

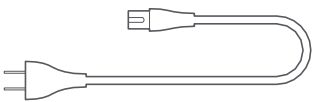

Nätsladd

Moppduksfäste

Moppduk

Produktintroduktion

Soptunna

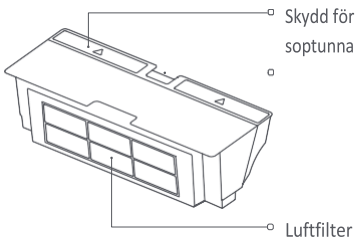

Robot

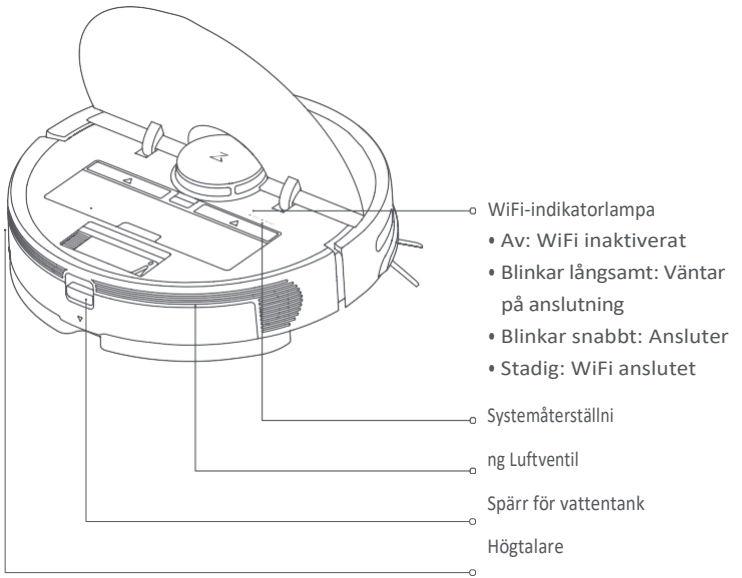

Produktintroduktion

Maskin och sensorer

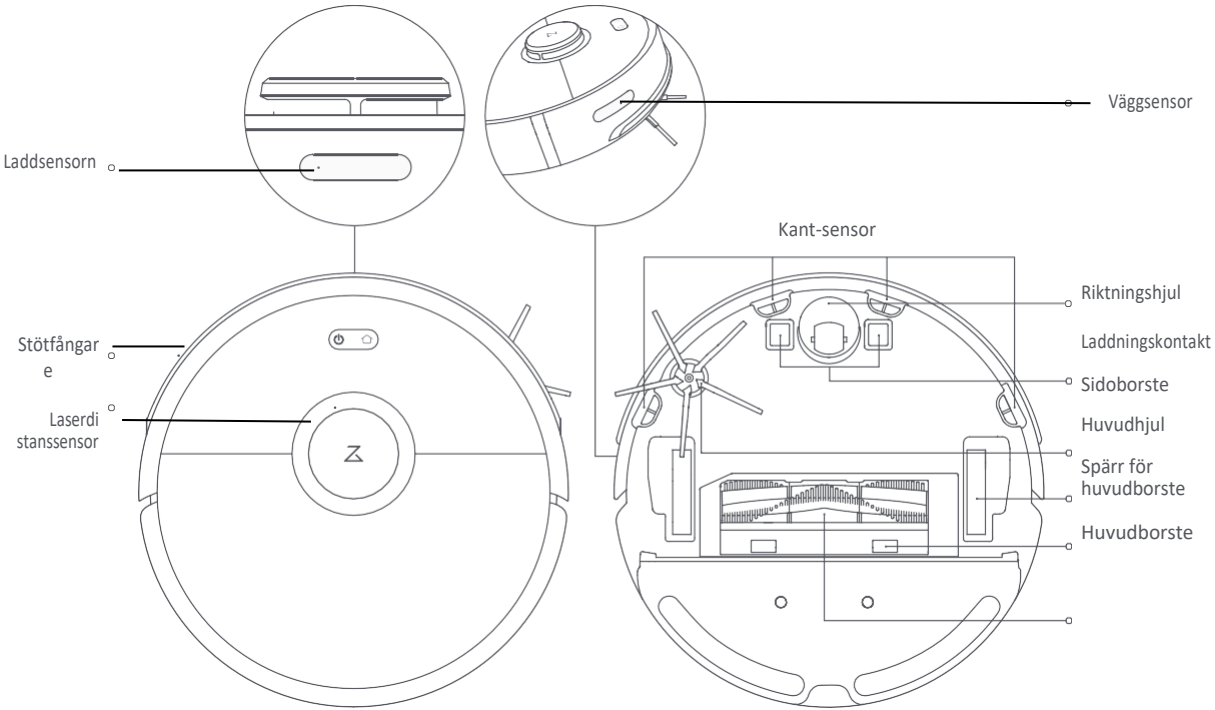

Produktintroduktion

Moppmodul

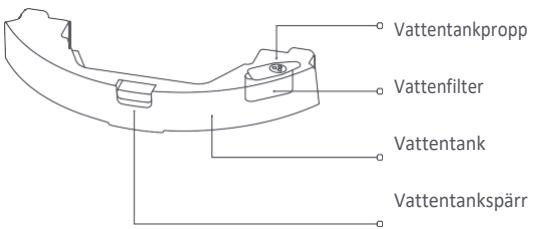

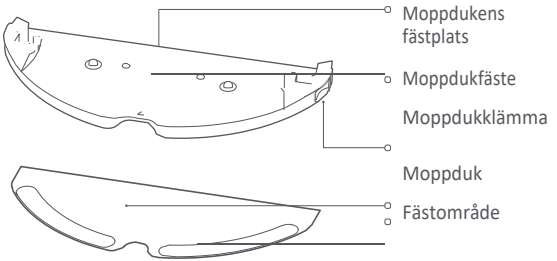

Laddningsdocka

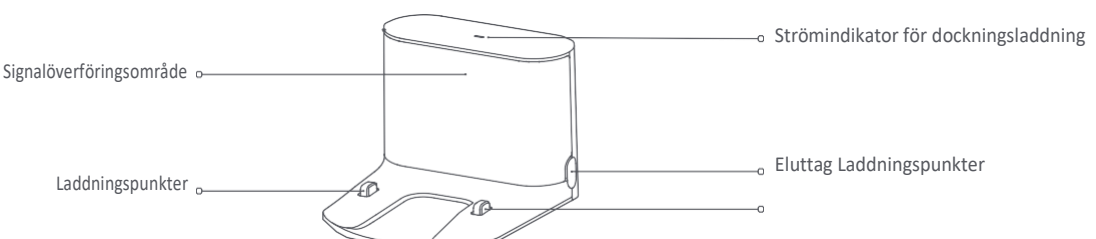

Installation

Använda roboten

1. Placera laddningsdockan mot väggen på en plan yta och anslut den till elnätet.

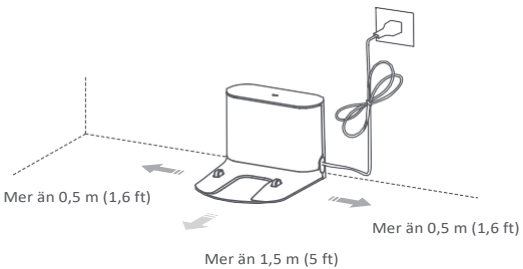

Notera:

- Laddningsdockan bör ha mer än 0,5 m (1,6 ft) avstånd på varje sida och mer än 1,5 m (5 ft) framtill.
- Om nätsladden är vertikalt mot marken kan den fastna i maskinen vilket gör att laddningsdockan kopplas bort.
- Laddningsindikatorn för dockan är på när laddningsdockan är strömförande och av när roboten laddar.

2. Säkra laddningsdockan med tejpen.

Torka av golvet i det område där laddningsdockan placeras med en torr trasa och fäst sedan den medföljande dubbelhäftande tejpen på golvet. Placera dockan på den dubbelhäftande tejpen för att säkra den på plats.

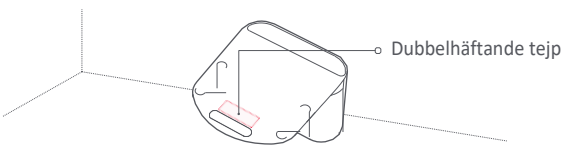

Notera

- Användning av dubbelhäftande tejp för att säkra laddningsdockan är valfritt.
- Ta vid behov av den dubbelhäftande tejpen långsamt för att minska att limrester fastnar.

Installation

Använda roboten

3. Säkra den fuktbeständiga mattan.

Torka av området där den fuktbeständiga mattan kommer att placeras med en torr trasa enligt bilden. Fäst för den dubbelhäftande tejpen på den fuktbeständig matta och fäst den sedan på golvet.

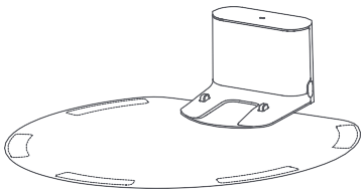

Notera:
Placera alltid den fuktsäkra mattan på ett trägolv

4. Slå på och ladda.

Tryck och håll ner ⏻ för att slå på roboten. När strömindikatorn tänds placerar du roboten på laddningsdockan för att börja ladda. Roboten använder högpresterande uppladdningsbara litiumjonbatteri. Håll alltid roboten laddad för att upprätthålla maximal batteriprestanda.

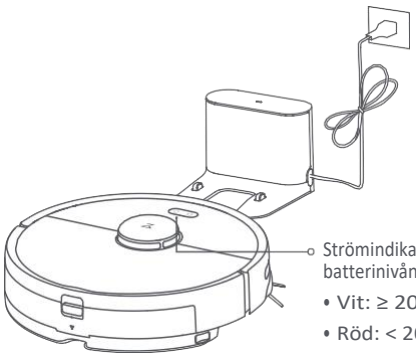

Notera:
Roboten slås inte på när batteriet är lågt. Placera roboten direkt på laddningsdockan för att börja ladda.

Installation

Anslut till appen

5. Anslut till appen. (Rekommenderas)

① Ladda ner Roborock-appen eller Xiaomi home-appen

a. Sök "Roborock" i App Store eller Google Play, eller skanna QR-koden nedan, ladda ner och installera appen.

b. Sök "Xiaomi home" i App Store eller Google Play, eller skanna QR-koden nedan, ladda ner och installera appen.

② Återställ WiFi

a. Öppna robotens övre lucka för att komma åt WiFi-indikatorlampan.

b. Tryck och håll ner ⏻ knappen och ⌂ knappen tills du hör röstmeddelandet "Återställ WiFi". När WiFi-indikatorlampan blinkar långsamt har roboten gått in nätverkskonfigurationsläge.

Notera:

Om du inte kan ansluta din telefon till roboten, återställ WiFi och lägg till din robot som en ny enhet.

③ Lägg till enhet

Öppna appen och klicka på "+" i det övre högra hörnet och följ sedan instruktionerna i appen. När din robot har lagts till hittar du den i en lista på hemsidan.

Notera:

• På grund av den pågående apputvecklingen kan den faktiska processen skilja sig något från ovanstående beskrivning. Följ alltid instruktionerna i appen.

• Endast 2,4 GHz WiFi stöds.

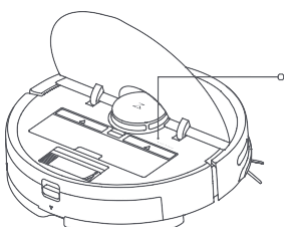

WiFi-indikatorlampa

- Av: WiFi inaktiverat
- Blinkar långsamt: Väntar på anslutning
- Blinkar snabbt: Ansluter
- Stadig: WiFi anslutet

Installation

Använda roboten

6. Moppning

Notera:

Det rekommenderas att alla golv dammsugas minst tre gånger före det första mopptillfället för att minska överflödig smutsuppbyggnad på moppen.

①Ta bort vattentanken

Tryck ner vattentankens spärr och skjut tanken bakåt för att ta bort den.

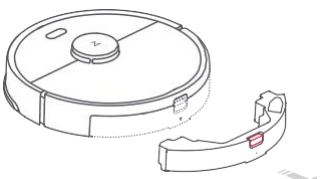

②Fyll på vattentanken

Öppna vattentanken, fyll den med vatten och stäng den ordentligt.

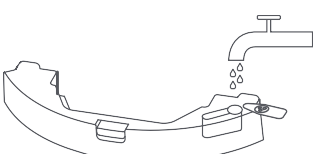

Notera:

- Använd inte rengöringsvätska eller desinfektionsmedel i vattentanken för att förhindra korrosion eller skador.
- Använd inte varmt vatten, det kan leda till att tanken deformeras.

③Installera vattentanken

Skjut in vattentanken i roboten tills du hör att den låses med ett klick.

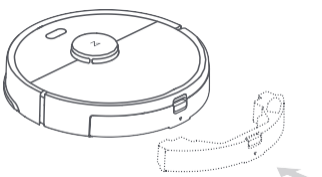

④Installera moppduken

Om du moppar omedelbart, fukta moppduken och krama ur den tills den är torr och fäst den sedan på moppdukfästet.

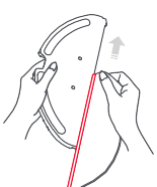

Notera:

Använd en spärrtejp eller moppfria zoner utan mopp för att förhindra moppning av mattor.

Installation

Använda roboten

⑤Fäst moppdukfästet

Skjut mopdukfästet under vattentanken efter justeringsmarkeringarna tills du hör ett klick.

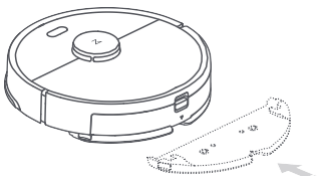

Notera:
Rengöring av moppduken efter 60 minuters moppning rekommenderas för att säkerställa vattenflöde och rengöringskvalitet.

7. Justera vattenflödet

Använd mobilappen för att justera vattenflödet efter behov.

8. Börja städa

När batteriet är fulladdat förblir strömindikatorn tänd. Tryck på ⏻ knappen eller använd appen för att starta rengöringen.

9. Ta bort moppdukfästet

För att ta bort moppdukfästet, tryck de två klämmorna inåt och dra fästet bakåt.

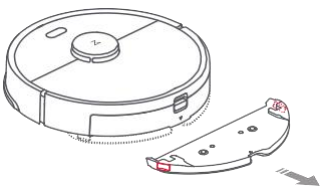

Notera:
- När laddningsdockan är placerad på trägolv, använd den alltid med den fuktbeständiga mattan för att förhindra fuktskador.
- För att förhindra lukt eller mögel rekommenderas att man tar bort och tvättar moppdukfästet och tömmer vattentanken ofta.
- Ta bort moppdukfästet om du inte moppar.

10. Separera vattentanken från moppdukfästet Såsom visas på bilden, tryck de två sidoklipparna inåt och skjut moppdukfästet bakåt för att separera den från vattentanken.

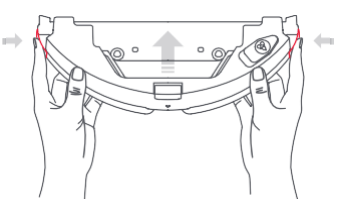

Installation

På/av

Tryck och håll ner ⏻ för att slå på roboten. Strömindikatorn tänds och roboten går in i vänteläge. Om roboten är i viloläge, håll ned knappen för att stänga av den och avsluta den aktuella rengöringen.

Notera:

Roboten kan inte stängas av när den laddas.

Börja rengöringen

Tryck på ⏻ knappen för att påbörja rengöringen. När roboten väl startat planerar roboten sin rengöringsväg baserat på dess avsökning av området. Den rengör längs kanterna på en zon och rör sig sedan i en Z-formad rengöringsväg för att täcka det inre området effektivt och noggrant.

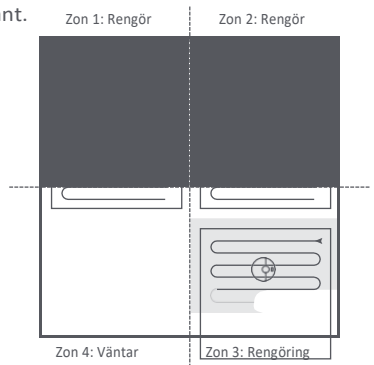

Notera:

- Rengöring kan inte starta om batterinivån är för låg. Låt roboten ladda innan rengöring startas om.
- Städa undan eventuella kablar på marken (inklusive laddningsdockans nätsladd) innan rengöring för att undvika strömförlust eller skada på roboten eller den anslutna enheten.
- Om en rengöring slutförs inom tio minuter upprepas rengöringen som standard
- Om batteriet tar slut innan rengöringen är klar kommer roboten att utföra en uppladdningsladdning innan den återupptar rengöringen där den slutade.

Paus

När roboten städar, tryck på valfri knapp för att pausa den. Tryck sedan på ⏻ knappen för att fortsätta rengöra eller knappen för att återföra den till laddningsdockan och stoppa rengöringscykeln.

Notera:

Att placera en pausad robot på laddningsdockan manuellt avslutar den aktuella rengöringen.

Sömn

Om roboten är pausad i mer än 10 minuter kommer den att vila och dess strömindikator blinkar långsamt. Tryck på valfri knapp för att väcka den igen.

Notera:

- Roboten kommer inte att sova när den är på laddningsdockan.
- Roboten stängs automatiskt av om den lämnas i viloläge i mer än 12 timmar.

Användningsinstruktioner

Laddning

Auto: Efter rengöring återgår roboten automatiskt till laddningsdockan för att ladda.

Manuell: I pausläge, tryck på knappen för att skicka tillbaka roboten till laddningsdockan.

Strömindikatorn blinkar långsamt när roboten laddas.

Notera:

Om rengöringscykeln påbörjades utanför laddningsdockan och roboten inte kunde återgå till dockan efter rengöringen kommer den istället att återgå till startpunkten. Placera roboten direkt på dockan för att ladda den.

Fel

Om ett fel inträffar medan roboten stänger blinkar strömindikatorn snabbt rött och du hör ett röstmeddelande. Se "Felsökning" för problemlösningsalternativ.

Notera:

- Roboten kommer att gå i viloläge automatiskt om den lämnas i ett felläge i över 10 minuter.
- Att placera roboten på laddningsdockan under ett felläge stoppar den aktuella rengöringen.

Återställ WiFi

Om din telefon inte kan ansluta till roboten eftersom du har ändrat din routerkonfiguration, glömt ditt lösenord, eller av någon annan anledning, öppna toppskyddet för att se WiFi-indikatorlampan och tryck och håll inne knappen och knappen tills du hör röstmeddelandet ”Återställ WiFi”. När WiFi-indikatorlampan blinkar långsamt är återställningen klar.

Notera:

Om roboten lämnar anslutningen till nätverket i över en timme kommer dess WiFi att inaktiveras. Återställ WiFi innan du försöker återansluta.

Användningsinstruktioner

Platsrengöring

I vänteläge eller pausläge håller du in knappen för att påbörja rengöring av platsen. Det här läget används för att rengöra ett kvadratområde på 1,5 m x 1,5 m centrerat på roboten. Efter rengöringen kommer roboten återgå till mitten av rutan.

1.5
m

Genom att trycka på valfri knapp avbryts den aktuella rengöringscykeln.

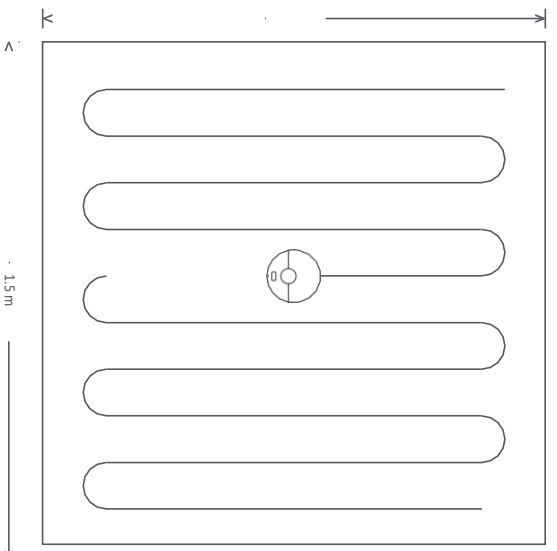

Notera:

Användningsinstruktioner

Städning av selektivt rum

Välj specifika rum för rengöring i appen. I detta läget kommer roboten bara att rengöra de utvalda rummen.

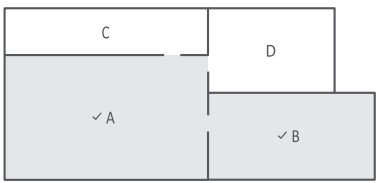

Notera:

- En fullständig karta måste skapas och Map Saving-läget måste vara aktiverat innan den här funktionen kan användas.
- När rengöringen har startat kan roboten röra sig utanför de definierade områdena. Se till att det inte finns några hinder som förhindrar robotens åtkomst till målrummen.

Schemalagd rengöring

Använd appen för att ställa in starttider och sugnivåer för schemalagd rengöring. Roboten återgår till laddningsdockan efter varje rengöring.

Zonrengöring

Använd appen för att rita en specifik zon som roboten ska rengöra.

Notera:
Under rengöring av den angivna zonen kan roboten röra sig utanför zongränserna. Se till att det inte finns några sladdar eller hinder i närheten av rengöringszonen.

Pin n Go

Använd appen för att ställa in en destination som roboten ska köra till.

Rengöringsläge

Använd appen för att välja mellan tyst, balanserat, starkt eller MAX-läge. Balanserat läge är standard.

Stör ej-läge (DND)

I DND-läge startar ingen rengöring, inga röstmeddelande spelas upp och strömindikatorn dimmas. DND-läge ställs in från 22:00 till 08:00 som standard och kan inaktiveras eller ändras i appen.

Användningsinstruktioner

Förbjudna zoner / Osynlig vägg / Moppfria zoner

Appen kan användas för att rita virtuella förbjudna zoner och väggar, samt virtuella moppfria zoner and väggar för att hindra roboten från att komma in i de områden du definierar. Virtuella moppfria zoner och väggar aktiveras endast när dukfästet är installerat.

Notera:

- "Kartbesparingsläge" måste vara aktiverat i appen för att kunna använda virtuella förbjudna zoner.
- Virtuella förbjudna zoner och väggar ska endast användas för att anpassa rengöringsområdet. De bör inte användas för att isolera faror.
- Att flytta roboten manuellt eller göra väsentliga förändringar i hemmiljön kan orsaka förlust av virtuella förbjudna zoner och väggar.

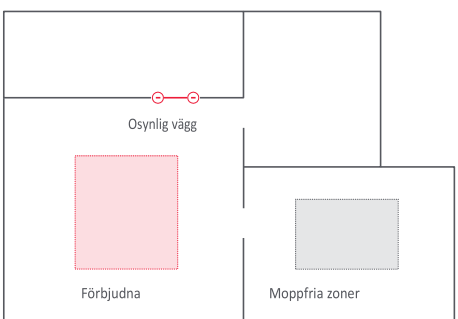

Fler appfunktioner

Realtidskartuppdateringar	Matt-boost	Robotplats
Ändra rengöringsläge	Schema för byte av delar	Stör ej-läge (DND)
Visa rengöringshistorik	Fjärrkontroll	Firmware-uppdatering
Byt robotröst	Visa robotstatus	

Notera:
Appens funktioner och detaljer kan variera något på grund av kontinuerlig apputveckling och uppgraderingar.

Påfyllning av vattentanken eller rengöring av torkduken under rengöring

För att fylla på vattentanken eller rengöra moppduken under en rengöring, pausa rengöringen genom att trycka på valfri knapp och ta bort moppmodulen. Fyll på vattentanken och / eller rengör moppduken vid behov. Installera om moppmodulen och tryck på knappen för att fortsätta rengöra.

Användningsinstruktioner

Laddningsdocka

Laddningsdockan ska anslutas och placeras mot en vägg på jämnt underlag, med mer än 0,5 m (1,6 ft) avstånd på varje sida och mer än 1,5 m (5ft) framför. För den bästa upplevelsen när du använder mobilappen placerar du laddningsdockan i ett område med stark WiFi-täckning.

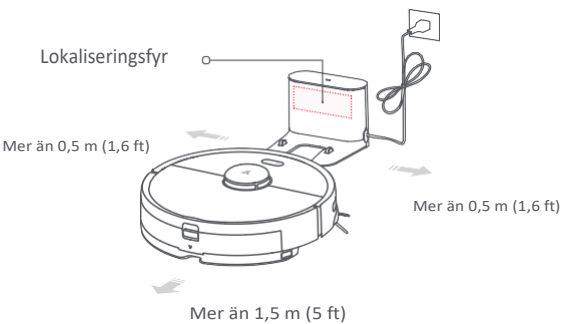

Notera:

Placera inte laddningsdockan i direkt solljus och blockera inte lokaliseringsfyren. Annars kan roboten kanske inte återgå till laddningsdockan.

Rutinunderhåll

Huvudborste

* Rengör varje vecka

1. Vänd roboten och lossa sedan och ta bort huvudborstens lock.
2. Ta ut huvudborsten, ta bort och rengör lager.
3. Ta bort huvudborstkåpan och rotera i upplåsningsriktningen.
4. Använd det medföljande rengöringsverktyget för borsten för att ta bort hår som fastnat.
5. Sätt tillbaka locket och lagren enligt låsriktningen.
6. Sätt tillbaka huvudborsten och sätt tillbaka borstkåpan.

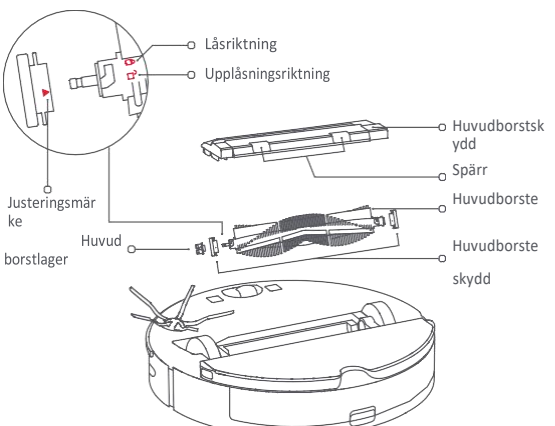

Notera:

Det rekommenderas att byta huvudborste var 6-12 månad.

Rutinunderhåll

Använd rengöringsverktyget för huvudborsten

Använd huvudborstens rengöringsverktyg för att ta bort hår som trasslar sig runt huvudborsten.

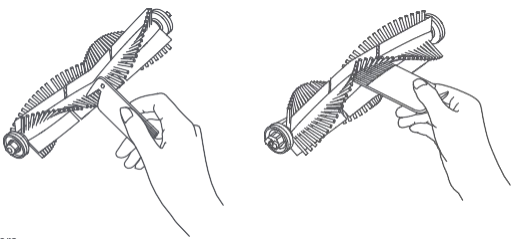

Notera

Om det finns en stor mängd hår, eller håret har tvinnat in sig ordentligt, ta då bort det försiktigt för att undvika skador på huvudborsten.

Soptunna och filter

* Veckostädning rekommenderas

1. Öppna robotens övre lucka, kläm in soptunnan och ta bort soptunnan.
2. Öppna soptunnans lock såsom anges av pilen och häll ut innehållet.

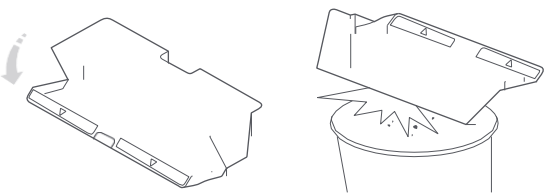

Rengör det tvättbara filtret

* Rengör varannan vecka

1. Öppna soptunnans lock såsom anges av pilen och häll ut innehållet.

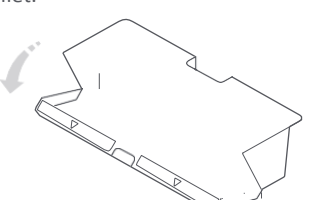

Rutinunderhåll

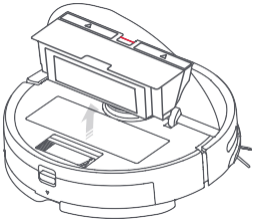

Rutinunderhåll

Rengör det tvättbara filtret

* Rengör varannan vecka

2. Fyll soptunnan med rent vatten och stäng locket. Skaka försiktigt soptunnan och häll sedan ut det smutsiga vattnet.

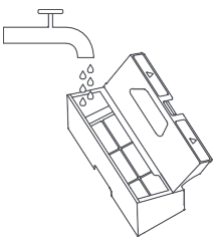

Notera:
Använd endast färskt vatten utan rengöringsvätska.

3. Ta bort filtret och rengör det med vatten.

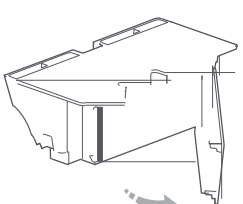

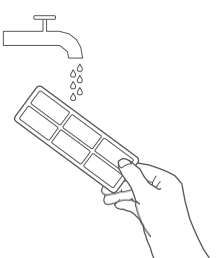

Notera:
Rör inte vid filtrets yta med händer, borstar eller vassa föremål för att undvika skador.

4. Skölj upprepade gånger och knacka på filterramen för att ta bort så mycket smuts som möjligt.

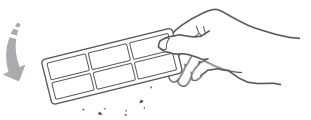

5. Låt filtret torka innan du installerar det igen.

Notera:
Låt filtret torka ordentligt före användning. 24 timmars torkning rekommenderas.

Batteri

Roboten är utrustad med ett högpresterande uppladdningsbart litiumjonbatteri. Håll roboten laddad för att upprätthålla batteriets prestanda.

Notera:
Om roboten ska lämnas oanvänd under en längre period ska du stänga av den före förvaring och ladda den minst en gång var tredje månad för att undvika batteriskador till följd av överurladdning.

Laddningsdocka

* Månatlig rengöring rekommenderas

Använd en mjuk, torr trasa för att rengöra laddningskontakterna på laddningsdockan.

Rutinunderhåll

Sidoborste

* Månatlig rengöring rekommenderas

1. Vänd roboten och ta bort skruven som håller sidoborsten.
2. Ta bort och rengör sidoborsten.
3. Sätt tillbaka sidoborsten och dra åt skruven.

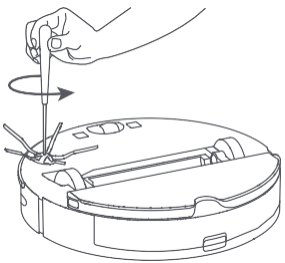

Notera:
Det rekommenderas att byta ut sidoborsten var 3:e till 6:e månad.

Vattentank

* Frekvent rengöring rekommenderas

1. Öppna vattentanken.
2. Fyll filtret med vatten
3. Skaka den och häll ut vattnet

Moppduk

* Rengör efter användning

1. Ta bort moppduken från moppdukfästet.

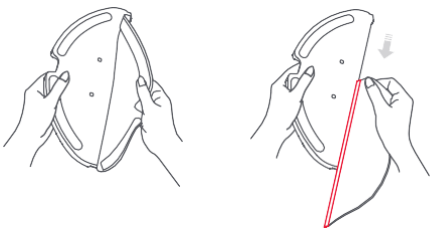

2. Rengör moppduken och torka den.

Notera:

- Om moppduken blir alltför smutsig påverkas rengöringskvaliteten. Rengöring före användning rekommenderas.
- Att byta ut moppduken var 3-6 månad rekommenderas för att upprätthålla rengöringskvaliteten

Rutinunderhåll

Riktningsratt

* Frekvent rengöring rekommenderas

1. Vänd roboten.
2. Använd en liten skruvmejsel för att separera axeln och däcket.
3. Skölj axeln och däcket med vatten för att ta bort hår och smuts.
4. Torka och bygg om hjulet och tryck sedan tillbaka det på plats.

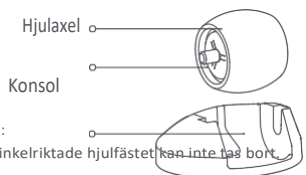

Notera:
Den vinkelriktade hjulfästet kan inte tas bort.

Systemåterställning

Om roboten inte svarar när du trycker på en knapp eller roboten inte kan stängas av, tryck på Återställ-knappen. Roboten kommer sedan att starta om.

Notera:
Efter en återställning av systemet återställs rengöringsscheman, WiFi och andra inställningar till fabriksinställningarna.

Återställ fabriksinställningar

Om roboten inte fungerar efter en systemåterställning, slå på den och tryck sedan på återställningsknappen. Tryck sedan och håll in
knappen tills du hör röstmeddelandet “Börja återställa den ursprungliga versionen”. Roboten återställs sedan till

Maskinsensorer

* Månatlig rengöring rekommenderas

fabriksinställningarna.

Rutinunderhåll

Torka och rengör alla sensorer med en mjuk, torr trasa.

1. Fyra kantsensorer längst ner på roboten.
2. Väggsensorn till höger om roboten.
3. Laddningskontakten på robotens botten.

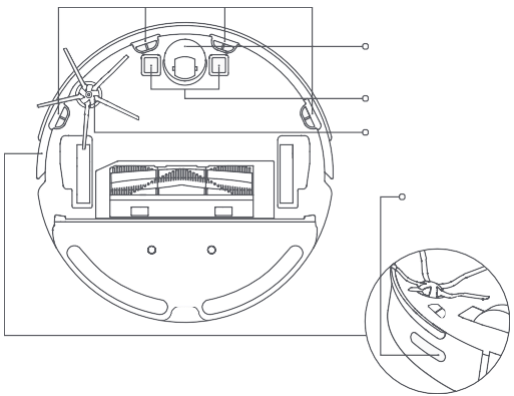

Firmware-uppdatering

Uppdatera roboten med appen. Placera roboten på laddningsdockan och se till att batterinivån är högre än 20 % innan du uppdaterar. Strömindikatorn blinkar snabbt vitt under en firmware-uppdatering.

Miljöskyddsbeskrivning

Ta bort batteriet

* Följande information gäller endast när man ska göra sig av med roboten och bör inte följas för daglig drift

De kemiska ämnena i det inbyggda litiumjonbatteriet för denna produkt kan orsaka miljöföroreningar. Ta bort batteriet innan du kasserar produkten och lämna det till en professionell återvinningsanläggning för centraliserat bortskaffande.

1. Använd roboten tills den har lite batteri och inte kan rengöra längre, se till att den inte är ansluten till laddningsdockan.
2. Stäng av roboten.
3. Skruva ur batterilocket.
4. Ta bort batterilocket.
5. Tryck på klämman för att dra ut batterikontakten och ta bort batteriet.

Notera:

- Innan du tar bort batteriet, se till att det är helt tömt. Försök inte ta bort batteriet om roboten är ansluten till laddningsdockan.
- Ta bort hela batteripaketet. Undvik att skada batteripaketets hölje för att undvika kortslutningar eller läckage av farliga ämnen.
- I händelse av oavsiktlig kontakt med batterivätska, skölj noggrant med vatten och kontakta omedelbar sjukvården.

Grundläggande parametrar

Robot

Namn	Parametrar
Modell	S5 Max 353 × 350 × 96,5
Dimensioner	mm
Batterivikt	14,4V / 5200mAh litiumbatteri
Trådlös anslutning	Ca. 3,5 kg
	WiFi Smart Connect
Märkspänning	14.4VDC
Nominell effekt	58W

Notera:
Serienumret finns på ett klistermärke på robotens undersida.

Laddningsdocka

Namn	Parametrar
Modell	CDZ11RR eller CDZ12RR 151
Dimensioner	× 130 × 98mm
Nominell	28W
effekt	100-240 VAC
Nominell	20VDC 1.2A
effekt	
Nominell	
utgång	
Fungerande frekvens	50-60Hz

WiFi-specifikation

Service	Protokoll	Frekvensomfång	Max. Uteffekt
WiFi	802.11b/g/n	2400-2483,5 MHz	≤ 20 dBm

Felsökning

Om ett fel uppstår under rengöring blinkar strömindikatorn snabbt rött och ett röstmeddelande spelas upp. Se tabellen nedan för lösningsalternativ.

Fel	Lösning
Fel 1: Vrid laserhuvudet för att kontrollera att det vrids fritt.	LDS-enheten har fastnat. Ta bort alla objekt som blockerar det, flytta sedan roboten till en ny plats och starta om.
Fel 2: Rengör och tryck lätt på stötfångaren. objekt. Om ingenting	Stötfångaren sitter fast. Peta på stötfångaren upprepade gånger för att lossa eventuella fastnat faller ut, flytta roboten till en ny plats och starta om.
Fel 3: Flytta roboten till en ny plats och starta om.	Ett hjul är upphängd. Flytta roboten till en ny plats och starta om.
Fel 4: Torka av kantsensorerna, flytta bort roboten från upphöjda kanter och starta om.	Roboten är avstängd. Flytta den till en ny plats och starta om. Rengör kantsensorerna om problemet kvarstår. Detta fel kan också orsakas av en smutsig kantsensor. Prova att torka av alla sensorer.
Fel 5: Ta bort huvudborsten och rengör borsten och lagret.	Huvudborsten kan ha trasslats ihop. Ta bort och rengör den.
Fel 6: Ta bort och rengör sidoborsten.	Sidoborsten kan ha trasslats ihop. Ta bort och rengör den.
Fel 7: Leta efter allt som sitter fast i huvudhjulen och flytta sedan roboten till en ny plats och starta om.	Huvudhjulen kan ha fastnat. Ta bort dem och rengör dem.
Fel 8: Ta bort eventuella hinder runt roboten.	Roboten kan ha fastnat. Ta bort eventuella hinder runt det.
Fel 9: Installera soptunnan och filtret.	Sätt tillbaka soptunnan och filtret och kontrollera att de är korrekt installerade. Om problemet kvarstår, försök byta ut filtret.
Fel 10: Filtret är antingen vått eller	Filtret är inte helt torrt. Torka filtret i minst 24 timmar. Filtret kan också kräva rengöring. Byt

Felsökning

Om ett fel uppstår under rengöring blinkar strömindikatorn snabbt rött och ett röstmeddelande spelas upp. Se tabellen nedan för lösningsalternativ.

ut filtret om problemet kvarstår

Felsökning

Om ett fel uppstår under rengöring blinkar strömindikatorn snabbt rött och ett röstmeddelande spelas upp. Se tabellen nedan för lösningsalternativ.

Fel	Lösning
Fel 11: Högintensivt magnetfält upptäckt. Flytta bort roboten från magnetbandet och starta om.	Roboten är för nära magnetbandet och kan inte starta. Flytta den till en ny plats och starta om.
Fel 12: Batteriet är för lågt. Ladda upp före användning.	Låg batterinivå. Ladda upp före användning.
Fel 13: Laddningsfel. Rengör laddningskontaktområdet.	Använd en torr trasa för att rengöra laddningskontakterna på roboten och på
laddningsdockan. Fel 14: Batterifel.	Batteritemperaturen är antingen för hög eller för låg. Vänta tills den återgår till det normala.
Fel 16: Roboten lutas. Placera den på plan mark och starta om.	Roboten lutas. Flytta den till plan mark och starta om.
Fel 17: Fel med sidoborstmodul. Återställ systemet.	Sidoborstmodulen upplever ett fel. Återställ systemet. Fel 18: Fel
med dammsugarfläkt. Återställ systemet.	Dammsugarfläkten upplever ett fel. Återställ systemet.
Fel 22: Torka av laddningssensorn.	Laddningssensorn blockeras av damm. Torka av dammet.
Fel 23: Rensa signalutsläppsområdet på dockningsladdaren.	Laddningsdockan har fastnat. Rensa och försök igen.
Fel 24: Virtuell förbjuden zon eller vägg upptäckt. Flytta roboten till en ny plats och starta om.	Flytta bort roboten från den virtuella förbjudna zonen eller barriären och starta om.
Fel 26: Torka av väggsensorn.	Väggsensorn är smutsig. Torka rent den.
Internt fel. Återställ systemet.	Fel på grund av ett internt fel. Återställ systemet.

Notera:
En systemåterställning kanske inte löser alla problem.

Om problemet kvarstår efter att ha använt rekommendationerna i tabellen ovan, skicka ett e-post till vårt serviceteam för försäljning: USA / icke-europeisk support: support@roborock.com Europeisk support: support@roborock-

Felsökning

eu.com

Om ett fel uppstår under rengöring blinkar strömindikatorn snabbt rött och ett röstmeddelande spelas upp. Se tabellen nedan för lösningsalternativ.

Vanlig

Problem	Lösning
Det går inte att sätta igång	Batterinivån är låg. Sätt roboten på laddningsdockan för att ladda den före användning. Batteritemperaturen är för låg eller för hög. Använd bara roboten inom intervallet 0-40 °C (32-104 °F).
Det går inte att ladda	Om laddningsdockan inte tar emot ström, kontrollera att båda ändarna av strömkabeln är korrekt anslutna. Om kontakten är dålig, rengör kontakten på laddningsdockan och roboten. Ström återställs när strömindikatorn tänds.
Långsam laddning	Vid användning vid höga eller låga temperaturer minskar maskinen automatiskt laddningshastigheten för att förlänga batteriets livslängd. Laddningskontaktområdena kan vara smutsiga. Rengör dem med en torr trasa.
Det går inte att ladda	Det finns för många hinder nära laddningsdockan. Flytta den till ett öppet område. Roboten är för långt från laddningsdockan. Placera den närmare och försök igen.
Onormalt beteende	Starta om roboten.
Buller under rengöring	Huvudborsten, sidoborsten eller huvudhjulen kan ha fastnat. Stäng av roboten och rengör dem. Om riktningshjulet fastnar, använd en skruvmejsel för att ta bort det och rengör det.
Dålig rengöringsförmåga eller damm som faller ut	Soptunnan är full och måste tömmas. Filtret är blockerat och måste rengöras. Huvudborsten har fastnat och behöver rengöras.
Det går inte att ansluta till WiFi	WiFi är inaktiverat. Återställ WiFi och försök igen. WiFi-signalen är dålig. Se till att roboten befinner sig i ett område med god WiFi-mottagning. Onormal WiFi-anslutning. Återställ WiFi och ladda ner den senaste mobilappen och försök igen. Den aktuella enheten stöds inte. Du kan hitta modeller som stöds i appen. Det går inte att ansluta till WiFi. Det kan finnas ett fel med dina routerinställningar. Kontakta Roborocks kundtjänst för hjälp med felsökning.

Vanlig

Problem	Lösning
Schemalagd rengöring fungerar inte	Batterinivån är för låg. Schemalagd rengöring kan endast påbörjas när batterinivån är över 20 %. Bekräfta om den inställda rengöringsinställningen är inställd på “utförs en gång”?
Dras alltid ström när roboten är på laddningsdockan?	Roboten kommer att dra ström medan den är dockad för att upprätthålla batteriets prestanda, men strömförbrukningen är extremt låg.
Behöver roboten laddas i minst 16 timmar de första tre gånger den används?	Nej. Roboten kan användas när som helst efter att den har fulladdats en gång.
Inget eller lite vatten under	Kontrollera om det finns vatten i vattentanken och använd APP-appen för att ställa in vattenflödet eller se bruksanvisningen för fullständig inställning av moppen.
Rengöring återupptas inte efter laddning	Se till att roboten inte är i DND-läge. DND-läge förhindrar rengöring. Vid rengöring av ett utrymme som kräver en uppladdning, om roboten placerades manuellt på laddningsdockan innan den laddades automatiskt, kommer den inte att kunna fortsätta rengöringen.
Roboten kan inte återgå till laddningsdockan efter städning eller när den har flyttats manuellt.	Efter platsstädning eller en betydande positionsändring genererar roboten kartan igen. Om laddningsdockan är för långt bort kan den kanske inte gå tillbaka för laddning och måste placeras på laddaren manuellt.
Roboten missar plötsligt en viss plats	Väggsensorn eller kantsensorerna kan vara smutsiga. Rengör dem med en mjuk
Det tar lång tid att fylla vattentanken	torr trasa. Filtret kan vara blockerat och behöver rengöras.

EU-försäkran om överensstämmelse

Härmed:

Tillverkarens namn	Beijing Roborock Technology Co.,Ltd.
Adress	Floor6, Suite6016, 6017, 6018, BuildingC, Kangjian Baosheng Plaza, No.8 Heiquan Road, Haidian District, Beijing, P.R.CHINA

förklara att denna DoC utfärdas under vårt eget ansvar och att produkterna:

Produktbeskrivning	Robotdammsugare och tillbehör
Typbeteckning (modell)	S5 Max

är i överensstämmelse och verifieras genom testning med bestämmelsen i följande EU-direktiv:

RE-direktivet 2014/53/EU artikel 3.1a): Säkerhet & Hälsa 1. EN 60335-1:2012 + A11:2014 + AC:2014 + A13:2017 2. EN 60335-2-2:2010 + A11:2012 + A1:2013 3. EN 62311:2008 4. EN 62233:2008	1.Hushålls- och liknande elektriska apparater-Säkerhet-Del 1: Allmänna krav 2.Hushålls- och liknande elektriska apparater-Säkerhet - Del 2-2: Särskilda krav för dammsugare och rengöringsapparat med vatteninsug 3. Bedömning av elektronisk och elektrisk utrustning relaterad till mänskliga exponeringsbegränsningar för elektromagnetiska fält (0 Hz - 300 GHz) 4. Mätmetoder för elektromagnetiska fält i hushållsapparater och liknande apparater med avseende på exponering för människor

EU-försäkran om överensstämmelse

är i överensstämmelse och verifieras genom testning med bestämmelsen i följande EU-direktiv:

RE-direktivet 2014/53/EU artikel 3.1b): EMC 1. Draft EN 301 489-1 V2.2.0 2. Draft EN 301 489-17 V3.2.0 3. EN 55014-1:2017 4. EN 55014-2: 2015 5. EN 61000-3-2: 2014 6. EN 61000-3-3: 2013	1. Elektromagnetisk kompatibilitetsstandard (EMC) för radioutrustning och tjänster; Del 1: Gemensamma tekniska krav; Harmoniserad standard som täcker de väsentliga kraven i artikel 3.1(b) i direktiv 2014/53/EU och de väsentliga kraven i artikel 6 i direktiv 2014/30/EU 2. Elektromagnetisk kompatibilitetsstandard (EMC) för radioutrustning och tjänster; Del 17: Specifika villkor för dataöverföringssystem över bredband; Harmoniserad standard som täcker de väsentliga kraven i artikel 3.1 bi direktiv 2014/53/EU 3. Elektromagnetiskt kompatibilitetskrav för hushållsapparater, elektriska verktyg och liknande apparater Del 1: Utsläpp 4. Elektromagnetisk kompatibilitet - Krav på hushållsapparater, elektriska verktyg och liknande apparater Del 2: Immunitet - Produktfamiljens standard 5. Elektromagnetisk kompatibilitet (EMC) - Del 3-2: Gränser - Gränser för utsläpp av harmonisk ström (ingångsström för utrustning ≤ 16 A per fas). 6. Elektromagnetisk kompatibilitet (EMC) - Del 3-3: Gränser - Begränsning av spänningsförändringar, spänning fluktuationer och flimmer i offentliga lågspänningsförsörjningssystem, för utrustning med märkström ≤ 16 A per fas och inte beroende på villkorad anslutning.
RE-direktivet 2014/53/EU artikel 3.2: Radio Spectrum EN 300 328 V2.1.1	Bredbandstransmissionssystem; Dataöverföringsutrustning som arbetar i ISM-bandet 2,4 GHz och använder bredbandsmoduleringstekniker; Harmoniserad standard som täcker de väsentliga kraven i artikel 3.2 i direktiv 2014/53/EU
RoHS-direktiv 2011/65/EU EN50581: 2012	Teknisk dokumentation för bedömning av elektriska och elektroniska produkter med avseende på begränsning av farliga ämnen

Produktbeskrivning	Laddningsdocka och tillbehör
Typbeteckning (modell)	Laddningsdocka, modell: CDZ11RR eller CDZ12RR

EU-försäkran om överensstämmelse

är i överensstämmelse och verifieras genom testning med bestämmelsen i följande EU-direktiv:

Lågspänningsdirektiv 2014/35 /EU 1. EN 60335-1:2012 + A11:2014+AC:2014+A13:2017 2. EN 60335-2-29:2004 + A2:2010+A11: 2018 3. EN 62233:2008	1.Hushålls- och liknande elektriska apparater-Säkerhet-Del 1: Allmänna krav 2.Hushålls- och liknande elektriska apparater-Säkerhet - Del 2-29: Särskilda krav för batteriladdare 3. Mätmetoder för elektromagnetiska fält i hushållsapparater och liknande apparater med avseende på exponering för människor
EMC-direktiv 2014/30/EU 1. EN 55014-1:2006+A1+A2 EN 55014-1:2017 2. EN 55014-2: 2015 3. EN 61000-3-2: 2014 4. EN 61000-3-3: 2013	1. Elektromagnetiskt kompatibilitetskrav för hushållsapparater, elektriska verktyg och liknande apparater Del 1: Utsläpp 2. Elektromagnetisk kompatibilitet - Krav på hushållsapparater, elektriska verktyg och liknande apparater Del 2: Immunitet - Produktfamiljens standard 3. Elektromagnetisk kompatibilitet (EMC) - Del 3-2: Gränser - Gränser för utsläpp av harmonisk ström (ingångsström för utrustning ≤ 16 A per fas). 4. Elektromagnetisk kompatibilitet (EMC) - Del 3-3: Gränser - Begränsning av spänningsförändringar, spänningsfluktuationer och flimmer i offentliga lågspänningsförsörjningssystem, för utrustning med märkström ≤ 16 A per fas
RoHS-direktiv 2011/65/EU EN50581: 2012	Teknisk dokumentation för bedömning av elektriska och elektroniska produkter med avseende på begränsning av farliga ämnen

Ansvarig för att lämna denna förklaring:
Tryckt namn: Rui.Shen Position/Titel:
Kvalitetsdirektörsignatur:
Rui.Shen.
Utgivningsdatum: 30.Dec.2019
Utgivningsplats: Floor 6, Suite 6016, 6017, 6018, Building C, Kangjian Baosheng Plaza, No. 8 Heiquan Road, Haidian District, Beijing, P.R. KINA

WEEE-information

Korrekt avfallshantering av denna produkt. Denna märkning indikerar att denna produkt inte kasseras med annat hushållsavfall i hela EU. För att förhindra eventuell skada på miljön eller människors hälsa från okontrollerad avfallshantering, återvinn det på ett ansvarsfullt sätt för att främja hållbar återanvändning av materialresurser. För att returnera din använda enhet, använd retur- och insamlingssystemen eller kontakta återförsäljaren där produkten köpts. De kan ta hand om denna produkt för miljösäker återvinning.

Korrekte Entsorgung dieses Produkts Innerhalb der EU weist dieses Symbol darauf hin, dass dieses Produkt nicht über den Hausmüll entsorgt werden darf. Altgeräte enthalten wertvolle recyclingfähige Materialien, the einer Wiederverwertung zugeführt were sollten and um der Umwelt bzw. der menschlichen Gesundheit nicht durch unkontrollierte Müllbeseitigung zu schaden. Bitte entsorgen Sie Altgeräte deshalb über geeignete Sammelsysteme eller senden Sie das Gerät zur Entsorgung an die Stelle, bei der Sie es gekauft haben. Diese wird dann das Gerät der stofflichen Verwertung zuführen.

Information om garanti

Information om garanti

Säljaren ger garanti i enlighet med lagstiftningen i kundens hemland, med minst 1 år, från och med den dag då apparaten säljs till slutanvändaren.
Garantin täcker endast defekter i material eller utförande.
Reparationerna under garantin får endast utföras av ett auktoriserat servicecenter. När du gör anspråk på garantin måste det ursprungliga kvittot (med köpdatum) lämnas in.
Garantin gäller inte i fall av:
Normalt slitage
Felaktig användning, t.ex. överbelastning av apparaten, användning av icke-godkända tillbehör Användning av våld, skador orsakade av yttre påverkan Skador orsakade av att användarmanualen inte följs,
t.ex. anslutning till en olämplig nätström eller bristande överensstämmelse med
installationsinstruktionerna Delvis eller helt demonterade apparater.

Lasersäkerhet

Laserdistanssensorn för denna produkt uppfyller standarderna för klass I-laserprodukter i IEC 60825-1:2014 och kommer inte att generera farlig laserstrålning.

Robotdammsugare

Tillverkare:Beijing Roborock Technology Co.,Ltd.
Produktmodell:S5 Max
Tillverkarens adress:Floor 6, Suite 6016, 6017, 6018, Building C, Kangjian Baosheng Plaza, No.8 Heiquan Road, Haidian District, Bejing, P.R.CHINA

För mer produktinformation, besök vår webbplats: www.roborock.com
För support efter köp, mejla vårt serviceteam för efterförsäljning: USA/icke-Europa Support:support@roborock.com
Europa Support:support@roborock-eu.com