WS955

WS955

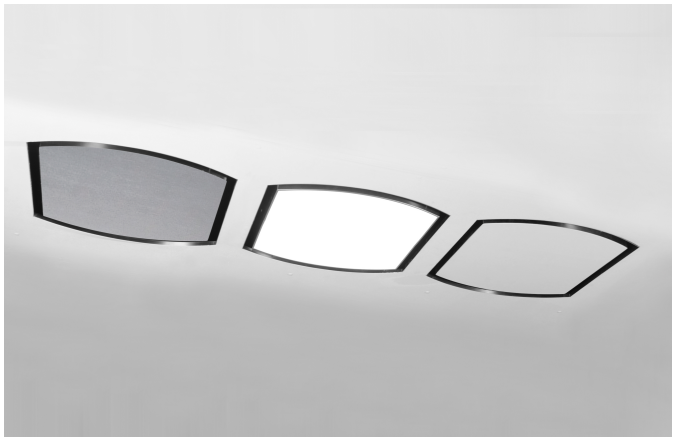

Fuldintegreret loftemhætte i rustfrit stål, med belysning eller som ?falsk loft?, 45 x 45 cm, Integreret i loftet, Ekstern motor

- Loftemhætte i rustfrit stål, med belysning eller ?falsk loft?
- 45 x 45 cm · Integreret i loftet
- Ekstern motor (ikke inkl.)
- Fjernbetjening
- 4 hastigheder
- 3x 14 W Neonbelysning
- 1x professionelt industrifilter pr. element
- Maks. ydelse og lydniveau afhængig af motorvalg
- Vendbart aftræk
- Mulighed for recirkulation (kræver kulfilter (ekstra tilbehør) 1 x KF24)
- Aftræk: Ø150 mm

Vælg selv antal

Loftemhætternes modulare design gør, at du kan udbygge basis-loftemhætten med flere elementer. Du kan vælge at nøjes med et basiselement med lys eller et basiselement med stål og to tillægselementer med lys - du bestemmer helt selv kombinationen! Alle elementer kan drives med samme motor.

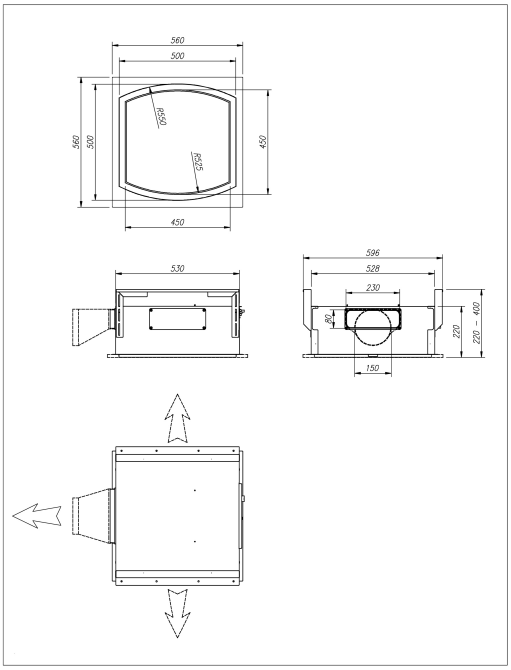

Loftemhætter - elementer

- WS955BasicLXM - belysning
- WS955BasicPXM - falsk loft
- WS955BasicSXM - rustfrit stål

- WS955OptionLXM - belysning
- WS955OptionPXM - falsk loft
- WS955OptionSXM - rustfrit stål

WITT INSTKIT3

- Adapter

VIGTIGT: DENNE MODEL SKAL MONTERES INDEN DER MONTERES LOFT.

Der skal udskæres et stykke loft, som monteres på emhætten, der medfølger en skabelon at skærer efter.

Monteres 1 enhed anbefales: Indoor1

Monteres 2 eller 3 enheder sammen anbefales: Indoor8 eller Outdoor2

Målskitse