Piper WX

Piper WX

Ø-emhætte i hvidmalet rustfrit stål, Ø39 cm,
Ekstern motor

En cylindrisk form giver køkkenet et minimalistisk og strømlinet udtryk
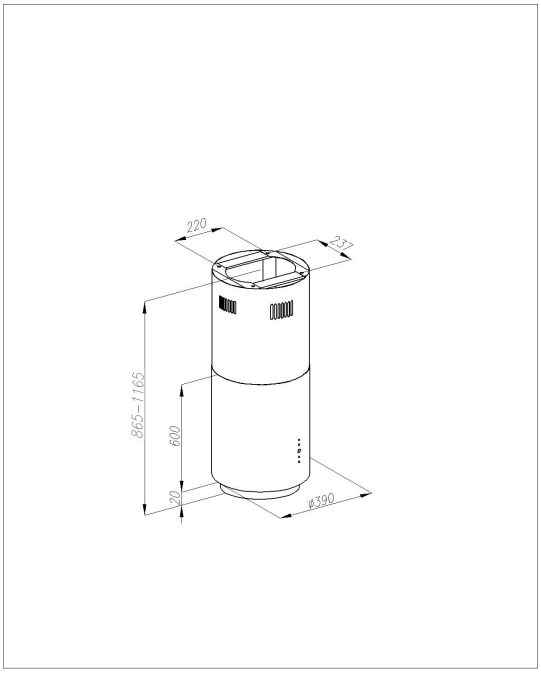
- Ekstern motor medfølger
- Belysning: 4x 3 power LED
- Dimensioner, mm (H x B x D): 865 x Ø390
- Hastigheder: 4
- Betjening: Knapper
- Type: Ø-emhætte
- Materiale: Hvidmalet rustfrit stål
- Aftræk, mm: Ø150
- Mulighed for Recirkulation: ? (Kræver kulfilter (ekstratilbehør) 1x FWK 228)